POÊLES À PELLETS 2023

« LES TEMPS CHANGENT, *ma flamme* RESTE. »

AUSTROFLAMM

www.austroflamm.com

AUSTROFLAMM

index

SOMMAIRE

04
Un pionnier aux multiples talents

06
Ce qui compte

08
Le chauffage tout confort

10 - 27 POÊLES

BOIS & PELLETS

10 Clou DUO
12 Mo DUO
14 Mo DUO Cook - NOUVEAU !
16 Scotty DUO

PELLETS

18 Clou Pellet
20 Clou compact Pellet
22 Ella - NOUVEAU !
24 Percy
26 Perry
28 Polly 2.0 | Polly light
30 Ruby

32
Technologie

35
Accessoires & designs

AUSTROFLAMM

Le feu est à l'origine de tout.

philosophie

FERDINAND HUEMER, UN PIONNIER AUX MULTIPLES TALENTS.

Au début des années 1980, Ferdinand Huemer prend conscience de la nécessité de libérer les poêles à bois d'une image désuète. Dans l'objectif déclaré de mettre au point des poêles à bois qui, non seulement, offrent une chaleur agréable, mais qui, dans le même temps, ouvrent un nouveau chapitre en matière de design et d'efficience – il fonde l'entreprise Austroflamm. Dès mars 1983, il livre les premiers poêles. L'entreprise grandit rapidement et emménage en 1994 dans un bâtiment neuf, étape d'autant plus nécessaire qu'elle exporte désormais vers l'Australie et le Japon. Un an plus tard, Austroflamm présente le premier poêle à pellets sur le sol européen – l'une des nombreuses innovations qui devaient suivre. D'un côté, il y a l'entrepreneur qui, alliant créativité, dynamisme, courage et détermination, fait de son entreprise le leader du marché.

Et puis il y a le musicien Ferdinand Huemer. Auteur-compositeur – entre autres de «Masita» –, il joue de plusieurs instruments et exploite en tant que producteur le studio d'enregistrement « Nest ». Et enfin, il y a l'agriculteur qui, chaque matin, déguste au petit-déjeuner un œuf de ses propres poules. Ce qui unit ces trois concepts de vie, ce ne sont pas seulement son nom et sa personne. C'est avant tout un attribut : la flamme. L'engagement total et l'énergie intense permettant d'atteindre les objectifs fixés. C'est clair : *Ferdinand Huemer consacre sa vie au feu et à la chaleur humaine.*

Ce qui compte : la passion, le partenariat, l'esprit d'équipe.
Et la chaleur humaine.

LA PHILOSOPHIE D'AUSTROFLAMM est indissociable de son fondateur et propriétaire, Ferdinand Huemer. Son esprit, sa passion pour l'innovation, sa pensée et ses actes visionnaires reflètent l'évolution de l'entreprise. Son enthousiasme pour une qualité sans compromis et un design hors du commun se retrouve également chez ses collaborateurs et conduit régulièrement à des développements technologiques porteurs d'avenir : Austroflamm est PRÉCURSEUR dans l'utilisation de la céramique et a développé des matériaux d'accumulation de chaleur inédits, comme l'HMS (Heat Memory System), le système XTRA et la Keramott conçue et produite par l'entreprise.

Elle a ainsi contribué de manière significative à la réduction massive des émissions des combustibles solides au cours des 25 dernières années. Austroflamm redéfinit régulièrement les standards du secteur. La relation de l'entreprise à ses clients et collaborateurs s'appuie sur la durabilité, l'esprit d'équipe et le partenariat. Le respect des autres passe avant toute chose.

C'est en effet ce qui compte vraiment dans la vie : la chaleur humaine.

1 Teresa Huemer 2 Ferdinand Huemer 3 Sebastian Köck 4 Doris Pfeiffer

1 Teresa Huemer

2 Ferdinand Huemer

3 Sebastian Köck

4 Doris Pfeiffer

SAUTEZ LE PAS VERS LE *chauffage* TOUT CONFORT!

Nos poêles à pellets vont vous séduire, non seulement par leur esthétisme, mais aussi par leurs valeurs intrinsèques. Faciles, intuitifs et respectueux de l'environnement, nos poêles à pellets sont l'alternative parfaite à un poêle à bois classique. Tous les poêles à pellets d'Austroflamm sont équipés de série d'un raccordement à l'air externe. Des cycles de nettoyage automatique et une combustion particulièrement propre et pauvre en cendres réduisent considérablement les besoins de nettoyage.

POÊLES À PELLETS

EASY & SMART

VOICI LE CLOU

UN VRAI FEU
Un clic suffit pour obtenir de nos poêles à pellets une chaleur agréable, la technologie unique et innovante d'Austroflamm se chargeant d'une flamme apaisante.

UNE VRAIE TRANQUILLITÉ
Grâce à un système élaboré, nos poêles à pellets fonctionnent sans convection forcée, ce qui les rend particulièrement silencieux.

UNE VRAIE PROPRETÉ
Nos poêles à pellets sont non seulement conformes aux normes européennes exigées, mais offrent également des valeurs nettement inférieures aux standards à respecter.
Les pellets de bois présentent une charge environnementale faible, y compris pendant la production, et l'énergie nécessitée se limite à un minimum. Profitez d'une chaleur bienfaisante tout en ayant bonne conscience.

Nos poêles à pellets vont vous charmer par leur visuel et leur facilité d'utilisation !

POÊLES MIXTES

BIEN COMBINÉ

JUST « DUO » IT

NOS MODÈLES DUO
Pour tous les indécis, les poêles mixtes d'Austroflamm sont la solution idéale.

2 EN 1 !
Duo signifie que ces poêles fonctionnent aussi bien avec des bûches qu'avec des granulés de bois.

TOUT SIMPLEMENT PRATIQUE.
Ils allient le confort et les innovations technologiques des poêles à pellets à l'authenticité du feu qui crépite dans la cheminée.
Ils offrent également une combustion à faible émission et un chauffage économique, le tout avec une matière première renouvelable.

Bûche ou granulés de bois :
nos poêle Duo n'ont pas besoin de choisir –
ils aiment tout simplement les deux !

CLOU DUO

→ DEUX = UN

Vous pouvez alimenter cet appareil mixte comme il vous plaît : avec des bûches de bois qui crépitent ou tout simplement avec des pellets. Le thermostat automatique est génial et la programmation horaire vraiment pratique - vous pouvez ainsi faire démarrer votre Clou Duo même si vous êtes en déplacement. Le kit canalisation en option vous permet aussi de chauffer facilement les pièces voisines tout en gardant la porte fermée.

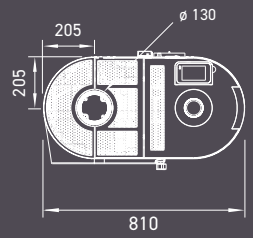

CLOU DUO

- poêle mixte bois & pellets
- molette de régulation
- programmation horaire
- capteur de température ambiante
- porte stylée en fonte massive

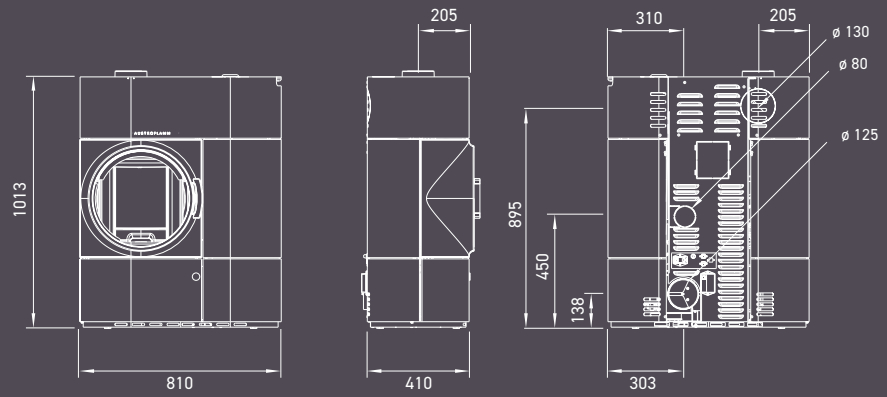

CLOU DUO

MO DUO

MO DUO

BOIS & PELLETS
UN DUO COSTAUD !

Épicuriens et amoureux du confort, ce modèle est fait pour vous ! Le Mo Duo remplit toutes vos exigences de chauffage d'un seul coup. Ce poêle mixte fonctionne avec des granulés ou avec des bûches, et combine ainsi le meilleur des deux mondes : le confort d'un feu de pellets automatique, avec thermostat automatique et programmation horaire, et la flamme incomparable du feu de bois qui crépite. Le kit canalisation en option permet de chauffer en même temps les pièces voisines.

MO DUO
- poêle mixte - bois/pellets
- thermostat automatique
- commande intuitive
- kit canalisation en option
- molette de régulation
- écran tactile XL

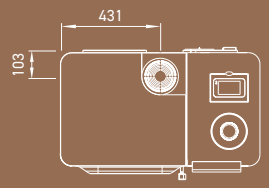

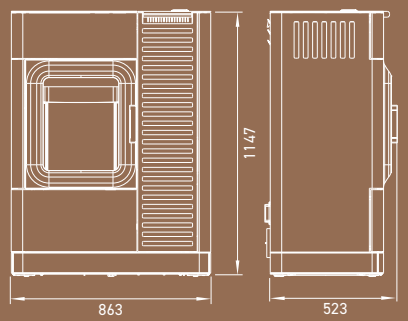

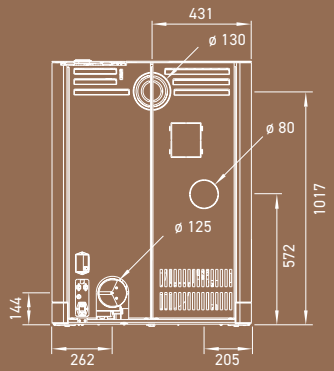

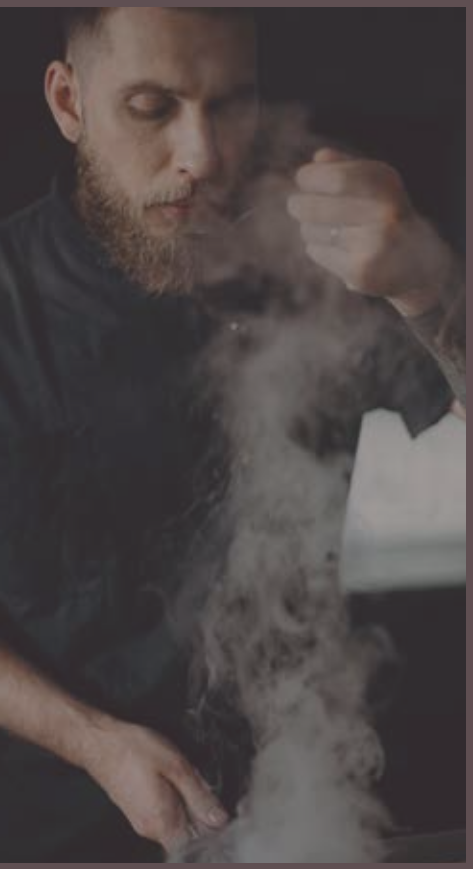

MO DUO COOK - NOTRE RECETTE SECRÈTE

Le nouveau poêle mixte 3 en 1 est un véritable délice ! Avec notre Mo Duo Cook, aucune cuisine ne reste froide. Chauffez-vous de manière classique, au bois, ou pratique, avec des pellets. Profitez du feu non seulement pour chauffer la pièce, mais aussi pour vos petits plats préférés - l'art de vivre MOderne, autonomie incluse !

MO DUO COOK

- chauffage au bois ou aux pellets
- fonction COOK - simplement cool
- autonome & smart
- habillage céramique en option
- main-courante de cuisinière en option

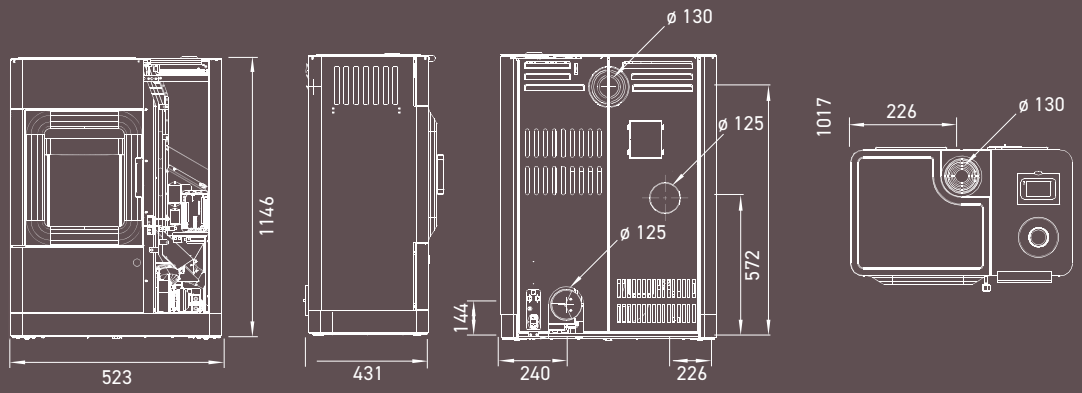

Avec habillage en céramique blanche !

MO DUO COOK

SCOTTY
DUO
AUSTROFLAMM

SCOTTY DUO

Bûches ou granulés, c'est à vous de décider comment vous voulez chauffer notre Scotty Duo. De toute façon, le Scotty Duo assurera une chaleur douillette et une puissance de chauffage efficace. Équipé de la toute dernière technologie d'Austroflamm, se chauffer devient un jeu d'enfant. Que vous utilisiez la commande manuelle ou tout simplement le module WIFI intégré, le Scotty Duo vous séduira par son efficience et sa polyvalence. D'une sobre élégance, doté de détails esthétiques, le Scotty Duo allie l'innovation technologique à la beauté originelle de la flamme. Avec la puissance du dark anthracite ou le rayonnement du bright white en version céramique, ou avec le gris fonte de son habillage acier, notre Scotty Duo aux multiples talents apportera à coup sûr un attrait chaleureux à votre intérieur.

Scotty Duo avec habillage en acier

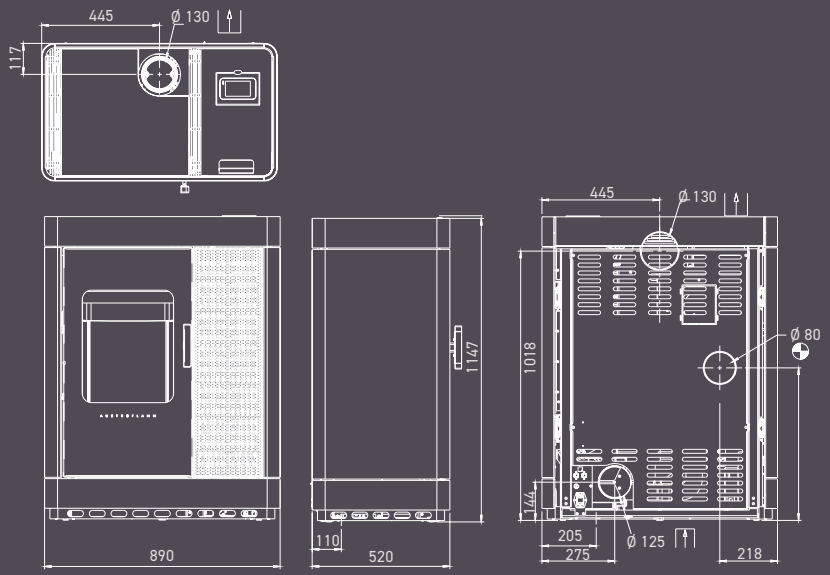

Difficile de choisir ? Pas avec le Scotty Duo : bûches ou granulés, tout lui va.

BOIS & PELLETS

CLOU

PELLET

CLOU PELLET

UNE MOLETTE SUFFIT

Le concept d'utilisation révolutionnaire du Clou Pellet est tout aussi extraordinaire que son design : avec la molette, il est possible de faire démarrer le Clou, de choisir la puissance ou encore d'éteindre l'appareil. On ne peut pas faire plus simple.

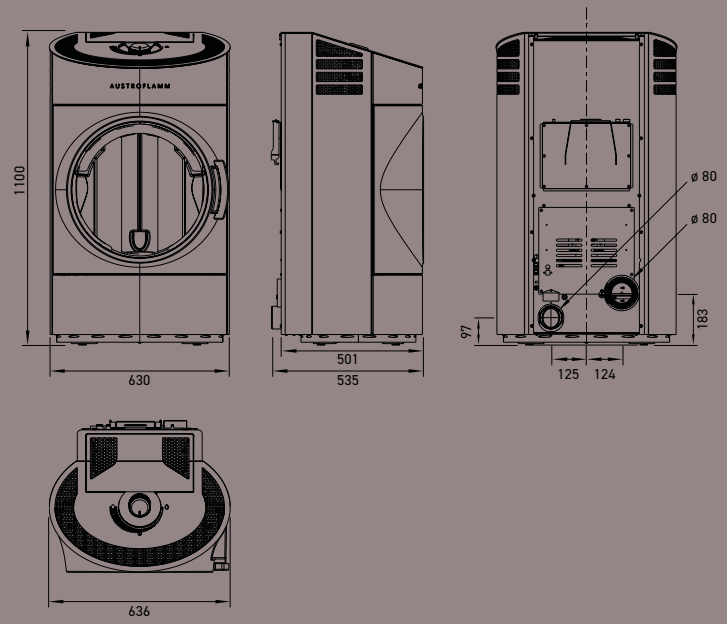

CLOU COMPACT PELLET

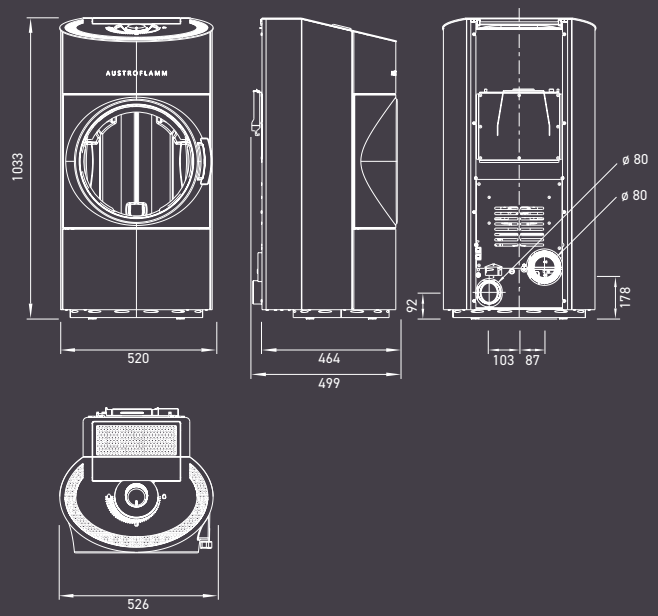

PETIT, MAIS COSTAUD

Le Clou compact Pellet réunit tous les avantages du Clou, mais en version compacte et avec une puissance moindre. Cela signifie qu'il dispose lui aussi du même design incroyable et de la molette, pour une utilisation ultra-simple.

CLOU COMPACT PELLET

E L L A

NOUVEAU
ELLA

ELLA - TOUT EN RONDEUR

Notre appareil à pellets innove par son nouveau design - rond & élégant - et fait du chauffage une solution propre tout en offrant l'ambiance d'un vrai feu de cheminée.
Où qu'il se trouve, ce poêle attire tous les regards et crée une chaleur agréable et accueillante. Ella est disponible avec un habillage élégant en acier ou en céramique. Propre, à faible émission, avec une molette de régulation - en option, il se règle intuitivement à l'aide du portable. Programmer des plages horaires, réguler la température, s'informer des révisions... rien de plus facile !

ELLA
- innovant par sa rondeur
- commande intuitive, également avec le portable
- simplement tendance

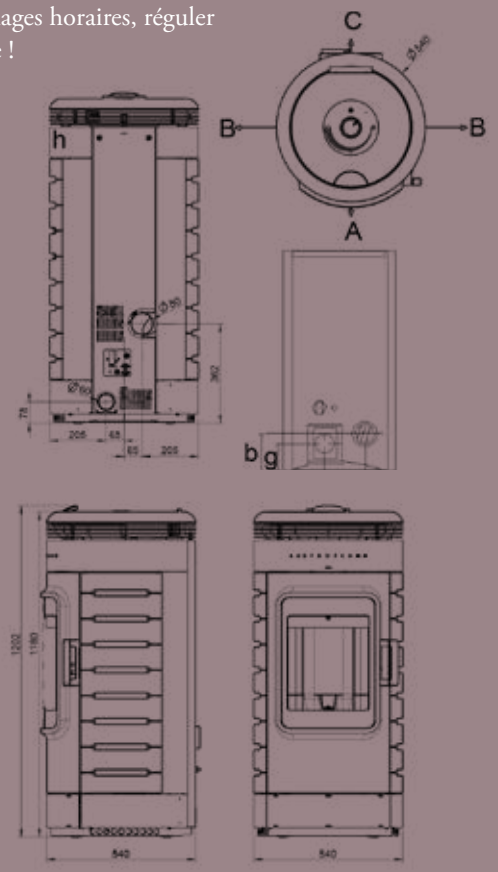

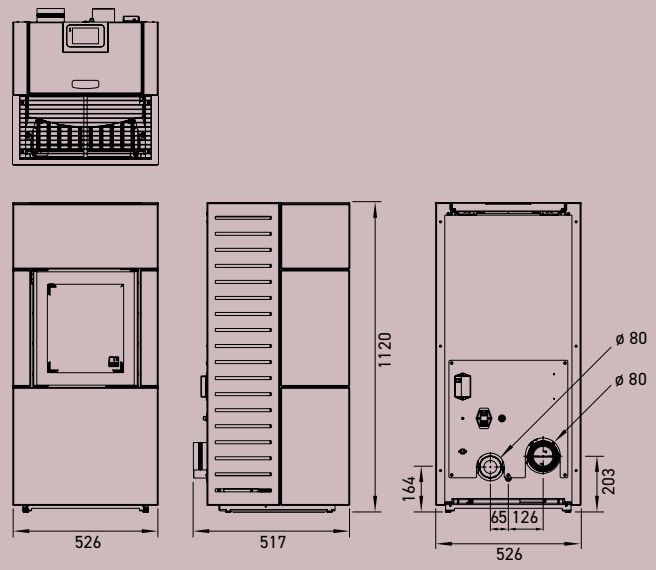

PERCY

Des formes claires et intemporelles en acier ou en céramique caractérisent le Percy. La grille autobasculante et des outils en option, comme le module WiFi et la télécommande, garantissent un maximum de confort de chauffe.
Et la belle flamme haute et tranquille des granulés est de toute façon de série.

PERCY

Avec l'écran d'affichage, le bonheur est à portée de votre doigt.

PERRY

Rectiligne, stylé et élégant : voici notre Perry. Son habillage raffiné en céramique existe en bright white ou dark anthracite, le petit plus qui fait l'exclusivité de ce poêle à pellets automatisé. Une pression sur le bouton suffit pour que le Perry emplisse la pièce d'une chaleur bienfaisante et d'un feu scintillant.
Grâce à notre module WIFI, votre smartphone se transforme en télécommande pour votre Perry. Prévoir une chaleur douillette à la maison alors que vous êtes en déplacement, ou définir un programme journalier ou hebdomadaire complet : avec le Perry et l'application PelletControl, c'est possible. Un diffuseur de chaleur intelligent pour le quotidien.

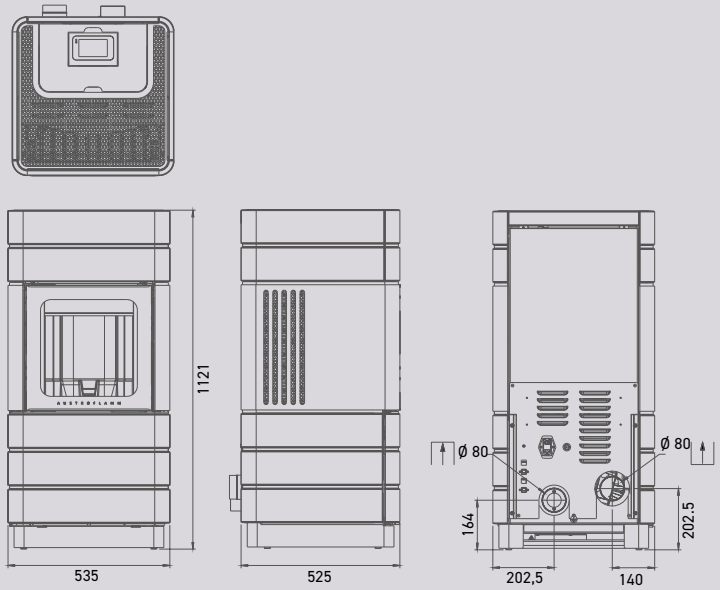

PERRY

POLLY

2.0 / LIGHT

Polly 2.0

POLLY 2.0
- en option avec Heat Memory System
- habillage en acier, pierre ollaire ou céramique en 4 couleurs
- écran numérique

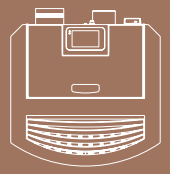

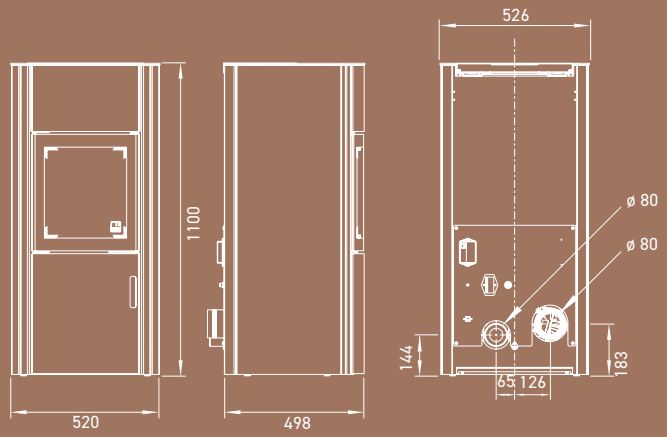

POLLY 2.0
POLLY LIGHT

LEQUEL ME VA LE MIEUX ?

Le Polly – sympathique, pratique, rond. Sa vitre galbée offre une vue particulièrement fascinante sur le jeu des flammes. Vous avez ici le choix entre le Polly 2.0 avec grille autobasculante et le Polly light avec brasero.
Dans les deux cas, vous pourrez choisir entre un habillage en acier, pierre ollaire ou céramique en 4 couleurs. Sur demande, le Polly peut être équipé du Heat Memory System, notre système d'accumulation de la chaleur.

RUBY
- différents raccordements possibles pour le conduit de fumée
- kit canalisation en option
- écran numérique

RUBY

ÉLÉGANT UNDERSTATEMENT AUX FORMES ACCOMPLIES.

Ce poêle à pellets se démarque par des éléments stylistiques raffinés, comme le luxe de son habillage céramique ou le chic de sa poignée en bois. L'imposante porte arrondie en fonte offre le cadre requis pour une mise en scène spectaculaire de la flamme. Il est également possible de choisir parmi différentes possibilités de raccordement (à l'arrière ou par le haut) en fonction de la situation donnée. Le module air de convection (canalisable) est disponible en option.

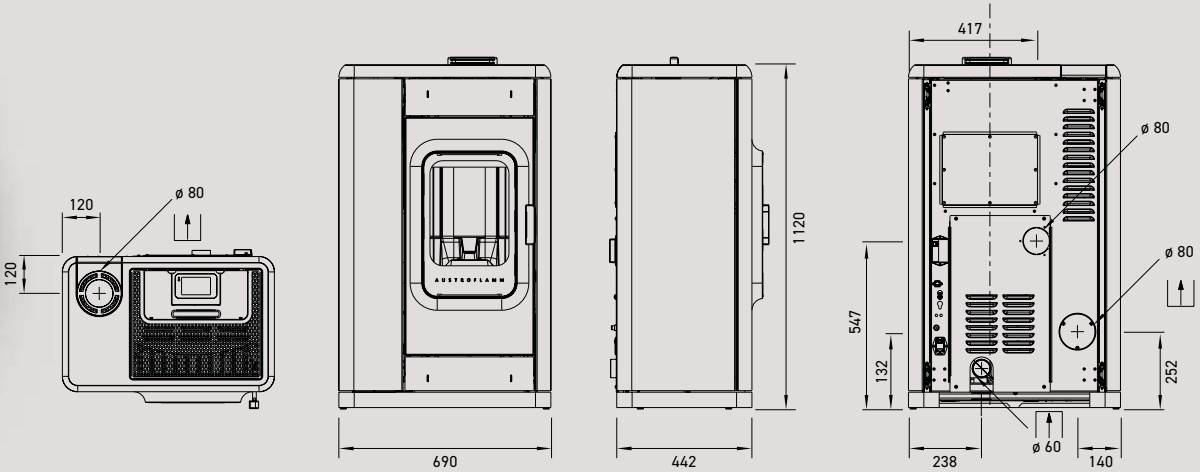

RUBY

NOUVEAU

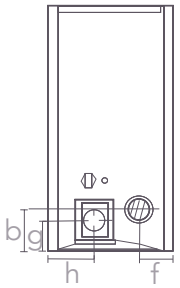

CLOU DUO

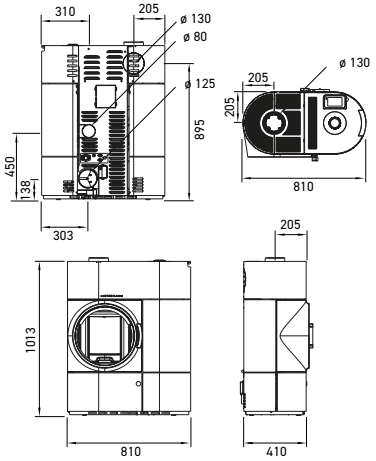

MO DUO

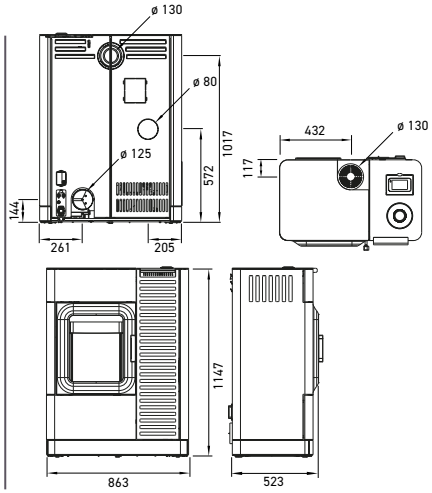

MO DUO COOK

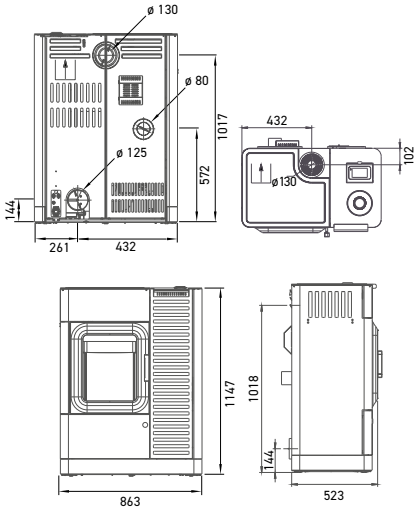

SCOTTY DUO

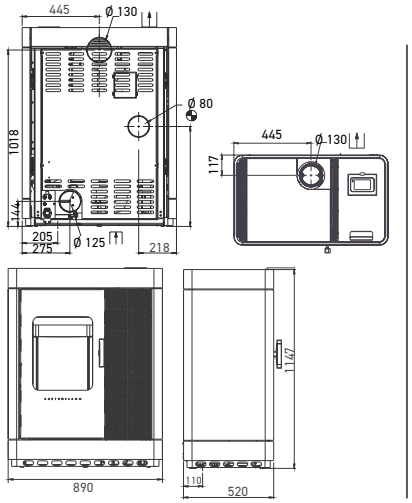

DIMENSIONS ET POIDS	CLOU DUO	MO DUO	MO DUO COOK	SCOTTY DUO
Dimensions h x l x p	1013 x 810 x 410 mm	1147 x 863 x 523 mm	1147 x 863 x 523	1147 x 890 x 520 mm
Poids avec habillage acier	212 kg	274 kg	env. 290 kg	327 kg
Sortie de fumée	ø 130 mm	ø 130 mm	ø 130 mm	ø 130 mm
Raccordement air externe	ø 125 mm	ø 125 mm	ø 125 mm	ø 125 mm
b : hauteur de raccordement tuyau arrière	895 mm	1017 mm	1017 mm	1018 mm
f : raccordement tuyau par la droite	205 mm	432 mm	432 mm	445 mm
g : hauteur du raccordement air externe	138 mm	144 mm	144 mm	144 mm
h : raccordement air externe par la gauche	303 mm	261 mm	261 mm	275 mm
Foyer (h x l x p)	301 x 332 x 196 mm	441 x 380 x 307 mm	441 x 380 x 307 mm	441 x 380 x 307 mm
PERFORMANCE				
Puissance calorifique	2,4 - 7 kW	2,8 - 9,4 kW	2,4 - 9,4 kW	2,8 - 9,4 kW
Classe d'efficacité énergétique	A +	A +	A +	A +
Volume chauffé	98 – 190 m³	114 – 255 m³	98 – 255 m³	114 - 255 m³
Réservoir à pellets	≈ 22 kg / 34 l	≈ 34 kg / 51 l	≈ 34 kg / 51 l	≈ 33 kg / 50 l
Consommation de pellets	0,6 - 1,64 kg / h	0,6 – 1,87 kg / h	0,6 – 1,87 kg / h	0,6 - 1,87 kg / h
Autonomie	≈ 13 – 36 h	≈ 18 – 56 h	≈ 18 – 56 h	≈ 18 - 55 h
Rendement	> 90 %	> 90 %	> 90 %	> 90 %
ÉQUIPEMENT				
Capteur de température ambiante	de série	de série	de série	de série
Programmation horaire (hebdo.)	de série	de série	de série	de série
Raccordement à l'air externe	de série	de série	de série	de série
Grille autobasculante	de série	de série	de série	de série
WIFI	accessoire	accessoire	accessoire	accessoire
Télécommande	accessoire	accessoire	accessoire	accessoire
Kit canalisation	accessoire	accessoire	accessoire	accessoire
INFORMATIONS POUR LE RAMONEUR				
Température des fumées	220 °C	219 °C	TOUT NOUVEAU ! Certification des données techniques en cours, disponible sur le site internet dès que possible !	219° C
Dépression minimum	12 Pa	12 Pa		12 Pa
Dépression minimum pour calcul de la cheminée	12 Pa	12 Pa		12 Pa
Débit massique des fumées	5 g/s	5,6 g/s		5,6 g/s

 – non disponible

NOUVEAU

CLOU PELLET	CLOU COMPACT PELLET	ELLA	PERCY	PERRY
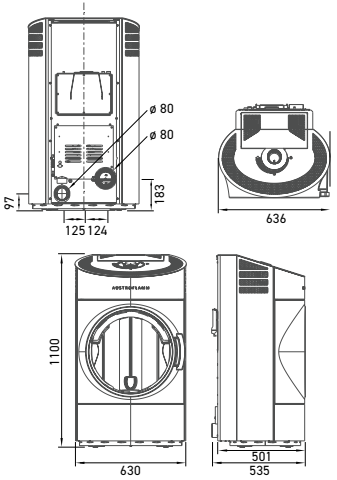	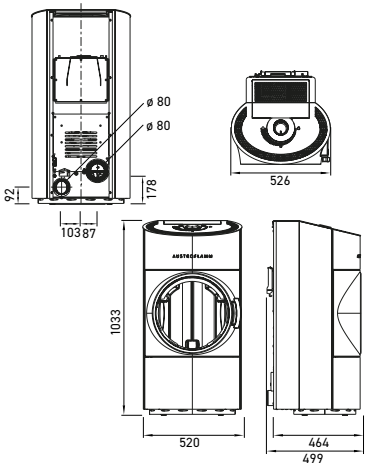	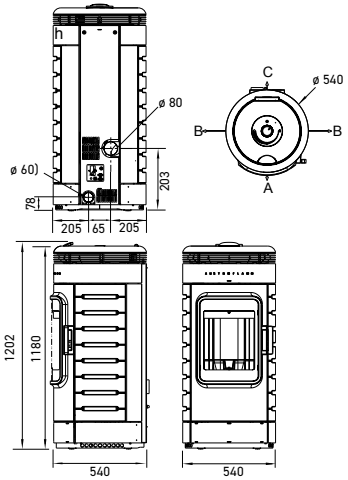	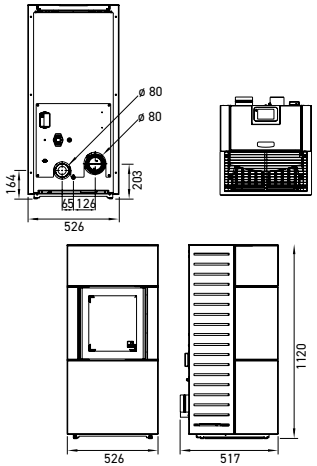	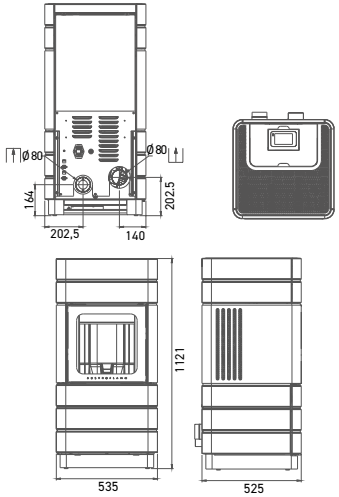
1100 x 630 x 510 mm	1033 x 520 x 499 mm	1202 x 540 x 540 mm	1120 x 526 x 517mm	1121 x 535 x 525 mm
173 kg	150 kg	226 kg	181 kg	209 kg
ø 80 mm	ø 80 mm	ø 80 mm	ø 80 mm	ø 80 mm
ø 80 mm	ø 80 mm	ø 60 mm	ø 80 mm	ø 80 mm
183 mm	178 mm	362 mm	203 mm	203 mm
191 mm	260 mm	205 mm	137 mm	140 mm
97 mm	92 mm	78 mm	164 mm	164 mm
190 mm	157 mm	205 mm	198 mm	202 mm
2,4 – 8,0 / 3,0 - 10,0 kW	2 – 6 kW	2,4-8,0 kW	2,4 – 8,6 kW	2,4 - 8,6 kW
A +	A +	A +	A +	A +
98 – 255 m^3 / 128 – 350 m^3	65 – 165 m^3	98-255 m^3	114 – 305 m^3	114 - 305 m^3
≈ 36 kg / 56 l	≈ 26 kg / 40 l	≈ 17/26 l	≈ 25 kg / 39 l	≈ 25 kg / 39 l
0,6 – 1,87 / 0,71 - 2,36 kg / h	0,5 – 1,55 kg / h	0,6-2,0 kg / h	0,6 – 2,1 kg / h	0,63 - 2,15 kg / h
≈ 19 – 60 h /15 - 50	≈ 16 – 52 h	8,5-28 h	≈ 12 – 42 h	≈ 12 - 42 h
> 90 %	> 90 %	> 90 %	> 90 %	> 90 %
de série	de série	de série	de série	de série
accessoire	accessoire	accessoire	de série	de série
de série	de série	de série	de série	de série
-	–	de série	de série	de série
accessoire	accessoire	accessoire	accessoire	accessoire
-	–	-	accessoire	accessoire
-	–	–	–	-
200 / 229 °C	164 °C	208 °C	208 °C	208° C
12 Pa	12 Pa	12 Pa	12 Pa	12 Pa
3 Pa	3 Pa	3 Pa	3 Pa	3 Pa
5,51 / 6,18 g/s	5 g/s	6,31 g/s	6,31 g/s	6,13 g/s

– non disponible

Sous réserve de modifications techniques et visuelles, d'erreurs d'impression et de composition.

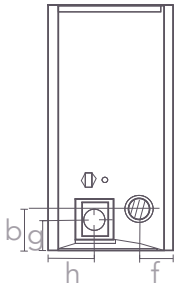

POLLY 2.0
POLLY LIGHT

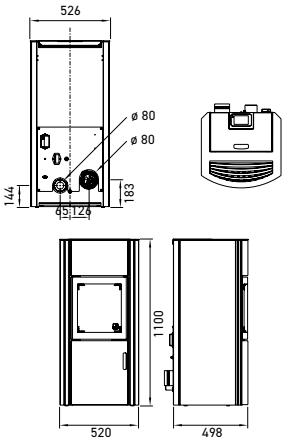

RUBY

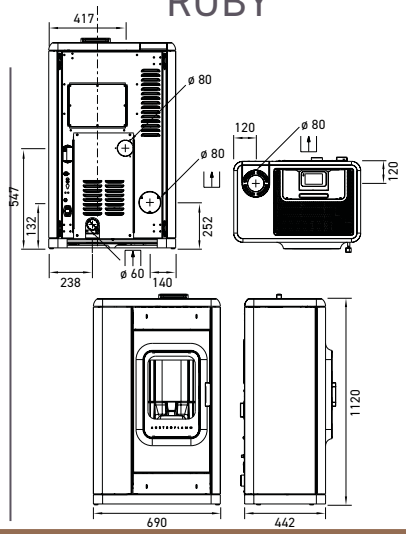

DIMENSIONS ET POIDS			
Dimensions h x l x p	1100 x 520 x 498 mm		1120 x 690 x 442 mm
Poids avec habillage acier	158 kg		226 kg
Sortie de fumée	ø 80 mm		ø 80 mm
Raccordement air externe	ø 80 mm		ø 60 mm
b : hauteur de raccordement tuyau arrière	183 mm		252 mm
f : raccordement tuyau par la droite	134 mm		140 mm
g : hauteur du raccordement air externe	144 mm		132 mm
h : raccordement air externe par la gauche	195 mm		238 mm
Foyer (h x l x p)			
PERFORMANCE			
Puissance calorifique	2,4 – 7,7 kW	2,6 – 8,9 kW	2,4 - 8,6 kW
Classe d'efficacité énergétique	A +	A +	A +
Volume chauffé	98 – 255 m³	114 – 305 m³	114 - 305 m³
Réservoir à pellets	≈ 25 kg / 39 l	≈ 25 kg / 39 l	≈ 25 kg / 38 l
Consommation de pellets	0,6 – 1,9 kg / h	0,7 – 2,2 kg / h	0,6 - 2,1 kg / h
Autonomie	≈ 13 – 42 h	≈ 11 – 39 h	≈ 12 - 42 h
Rendement	> 90 %	> 90 %	> 90 %
ÉQUIPEMENT			
Capteur de température ambiante	de série	de série	de série
Programmation horaire (hebdo.)	de série	de série	de série
Raccordement à l'air externe	de série	de série	de série
Grille autobasculante	de série	–	de série
WIFI	accessoire	accessoire	accessoire
Télécommande	accessoire	accessoire	accessoire
Kit canalisation	–	–	accessoire
INFORMATIONS POUR LE RAMONEUR			
Température des fumées	207 °C	204 °C	208° C
Dépression minimum	12 Pa	12 Pa	12 Pa
Dépression minimum pour calcul de la cheminée	3 Pa	3 Pa	3 Pa
Débit massique des fumées	4,9 g/s	5,98 g/s	6,31 g/s

– non disponible

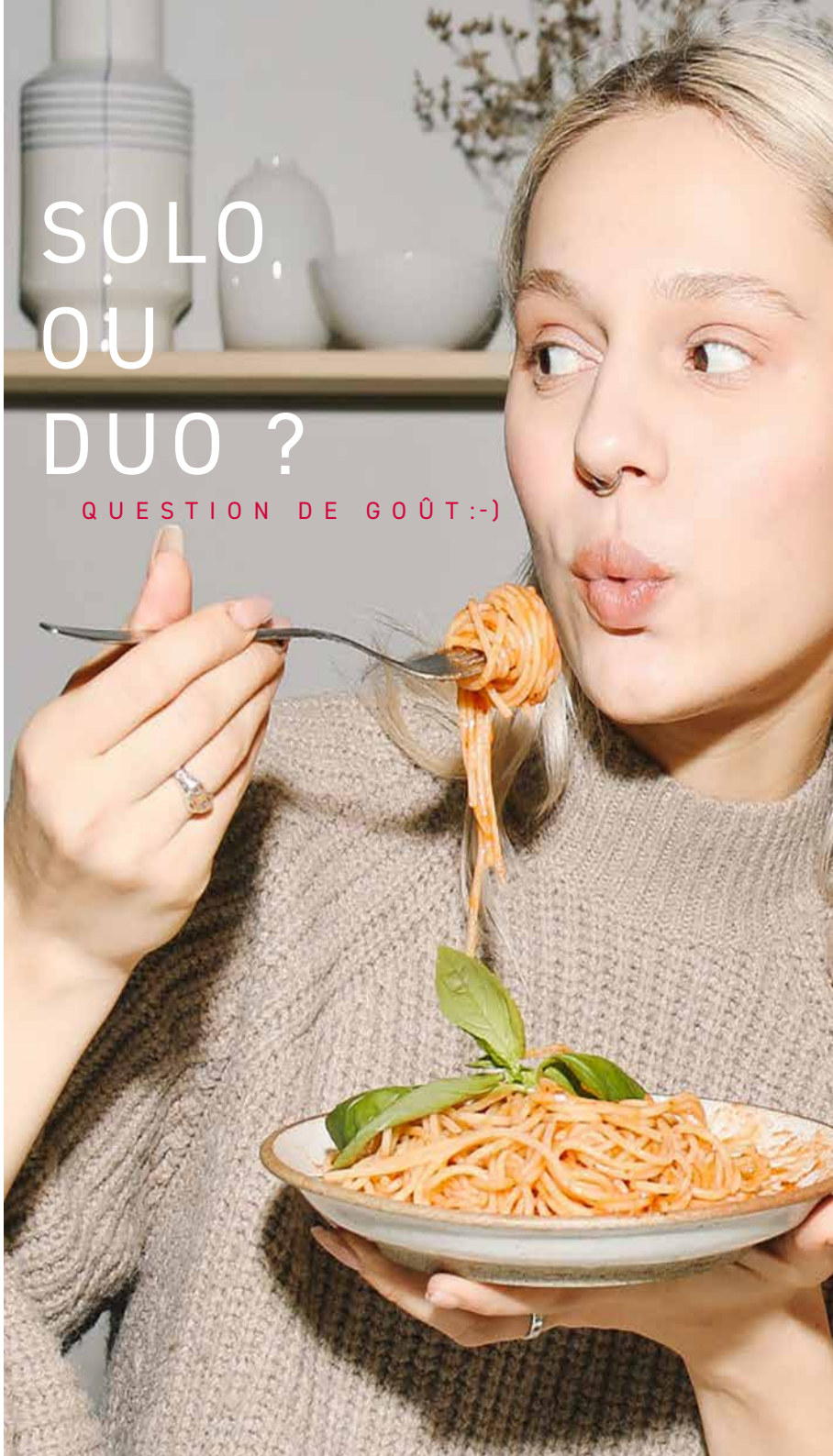

DÉTAILS
COULEURS / SURFACES

Acier gris fonte

Modèles :
Clou Duo, Clou Pellet, Clou compact Pellet, Mo Duo, Percy, Polly 2.0, Polly light, Ella, Mo Duo Cook, Perry, Scotty Duo

Pierre ollaire

Modèles :
Polly 2.0, Polly light

Céramique dark anthracite

Modèles :
Ruby
Ella, Mo Duo Cook, Perry, Scotty Duo

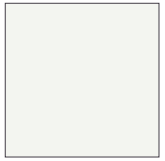

Céramique bright white

Modèles :
Ruby
Ella, Mo Duo Cook, Perry, Scotty Duo

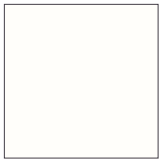

Céramique arctic white

Modèles :
Percy

Céramique iron corten

Modèles :
Percy

Céramique milky cocoa

Modèles :
Polly 2.0, Polly light

Céramique vanilla caramel

Modèles :
Polly 2.0, Polly light

Céramique hot chocolate

Modèles :
Polly 2.0, Polly light

Céramique dark espresso

Modèles :
Polly 2.0, Polly light

ACCESSOIRES

En option, mais tellement pratiques !

FACILITEZ-VOUS LA VIE AVEC LES PELLETS !

Commande intuitive

APPLICATION PELLET CONTROL

SE CHAUFFER INTELLIGEMMENT, MÊME À DISTANCE

Vous pouvez désormais profiter d'un feu (de granulés) véritablement beau en un clic. Une légère pression sur l'ÉCRAN TACTILE suffit pour déclencher l'arrivée des pellets. L'allumage aussi est entièrement automatique. Autres possibilités toutes aussi faciles : un simple appui sur la TÉLÉCOMMANDE, ou encore sur l'APPLICATION PelletControl sur votre smartphone (iOS ou Android). Vous pouvez ainsi surveiller et activer votre poêle à pellets où que vous soyez, pour une maison chaude et douillette quand vous rentrez chez vous. L'écran d'affichage, la télécommande ou l'application permettent une utilisation facile et intuitive. Et avec leur MOLETTE révolutionnaire, nos poêles à pellets Clou, Clou compact Pellet et Ella disposent du concept de commande le plus simple qui soit.

ÉCRAN PRINCIPAL

L'écran principal permet de réguler la puissance. La température souhaitée pour la pièce est représentée en grand. La température ambiante actuelle est indiquée en dessous, en petit.

PROGRAMMATION HORAIRE

Avec l'application PelletControl, la programmation horaire est tout aussi facile qu'avec l'écran de nos poêles à pellets. Il s'agit là d'un complément non négligeable, notamment pour nos modèles avec molette. Ce menu vous permet de paramétrer des plages horaires journalières et hebdomadaires.

FONCTIONS SUPPLÉMENTAIRES

- Activation du mode ECO
- Modification des températures de redémarrage et d'extinction
- Réglage de la qualité des granulés, de 1 à 3
- Modification de la date et de l'heure
- Statistiques
- Informations sur les révisions / la maintenance
- Protocole d'erreur

Premium

White

Le capteur existe en version haut de gamme « Premium » et en version « White » plus sobre.

Smart Spot

AVEC CAPTEUR DE TEMPÉRATURE AMBIANTE - LA CHALEUR LÀ OÙ L'ON SE SENT BIEN

Tous les poêles à pellets d'Austroflamm sont équipés en standard d'un capteur de température ambiante filaire. En option, le Smart Spot est un capteur de température ambiante sans fil fonctionnant par Bluetooth qui vous permet de mesurer la température de la pièce à l'endroit qui convient le mieux (dans un rayon de 20 m). Cet élégant capteur au design épuré et intemporel attire tous les regards, en particulier dans sa version Premium.

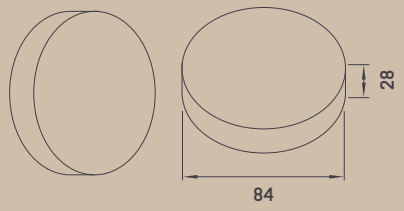

DONNÉES TECHNIQUES

Montage : horizontal ou vertical
Piles : 2 piles AAA (incl.)
Durée de vie des piles : > 1 an
Réception : Bluetooth

Kit canalisation

CHAUFFER SIMPLEMENT LES PIÈCES ATTENANTES

Élargissez votre espace de confort sans trop d'effort. Par le biais d'un conduit de raccordement, le kit canalisation, en option, transporte une partie de la chaleur en toute simplicité vers une pièce supplémentaire tout en gardant la porte fermée. Vous pouvez ainsi profiter d'une flamme apaisante dans votre salon et activer le kit canalisation pour chauffer dans le même temps la salle à manger, le bureau ou la salle de bains.

EN OPTION SUR :

Clou Duo

Mo Duo

Mo Duo Cook

Ruby

Sous réserve de modifications techniques et visuelles, d'erreurs d'impression et de composition.

980001-05/FR/0822

AUSTROFLAMM

www.austroflamm.com

Les poêles à pellets d'Austroflamm sont commercialisés dans le monde entier par des revendeurs spécialisés. Consultez notre page d'accueil pour de plus amples informations.

AUSTROFLAMM GmbH
Austroflamm-Platz 1, A-4631 Krenglbach
T: +43 7249 46443-0, info@austroflamm.com